Ersatzteilzeichnung

Hochdruckspritzpistole ST-2300

Artikel-Nr. 202300860

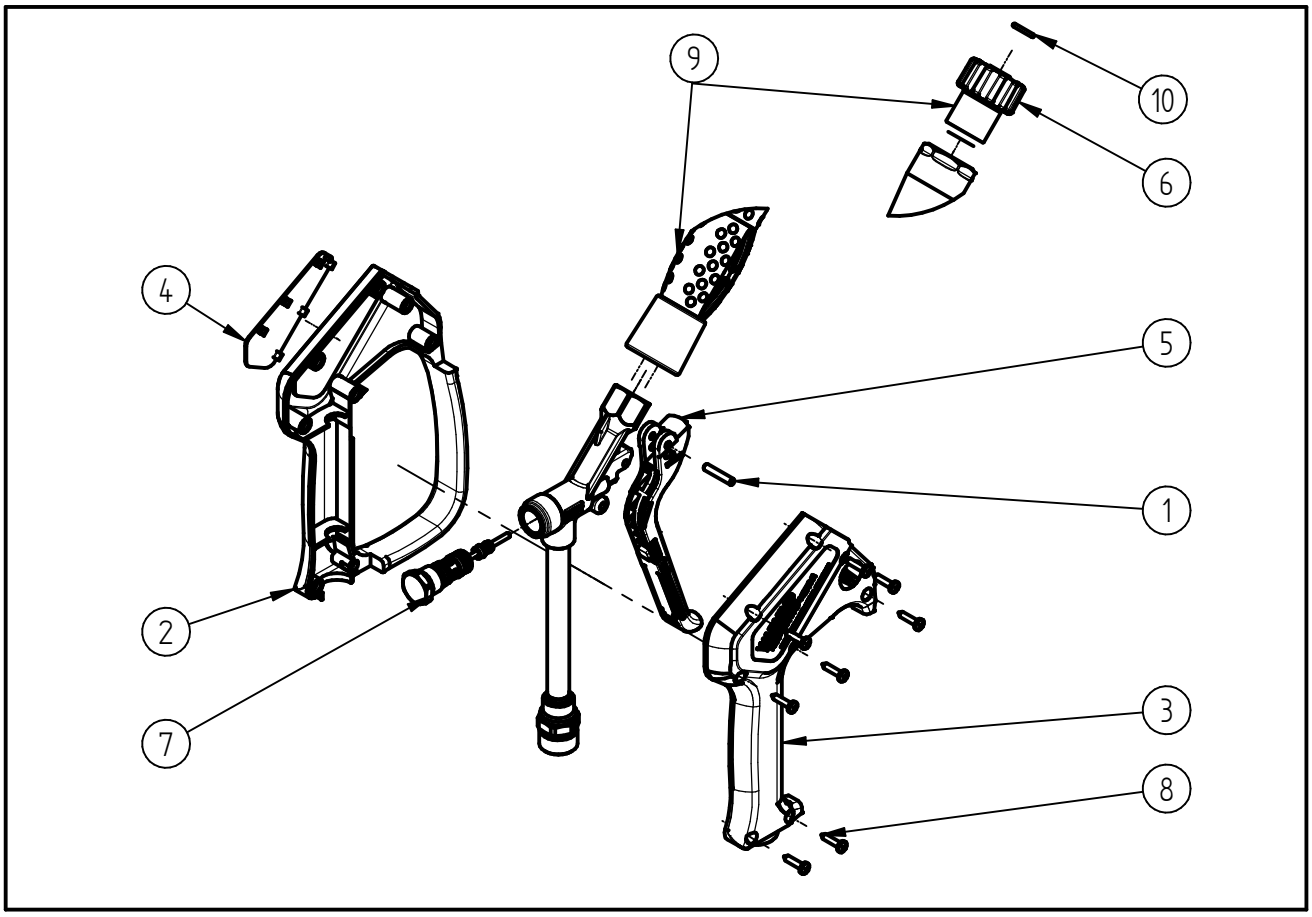

Pos.	Artikelnummer	Benennung
1	040007081	Hebelachse 4x22 geschliffen
2	020008615	Halbschale m.Bügel ST-2600 schw
3	020008620	Halbschale ST-2600 schwarz
4	020008628	Schild ST-2300 gelb
5	202300411	Hebel kpl. ST-2300 schwarz
6	200040505	Schnellverschr.G1/4 IG-M22x1,5
7	202300490	Repair-Kit ST-2300
8	900035161	Repair-Kit Schrauben
9	200009731	ST-9.1 335mm vz./ST-40 Nachrüstung
10	050001361	O-Ring 10x2